LASTBÄRARE
SERIE 750

HelgeNyberg

HELGE NYBERG AB HAR LÖSNINGARNA PÅ DINA BEHOV

Även om det grundläggande behovet av kostnadseffektiv och ergonomisk materialhantering är detsamma hos våra kunder, kan det ändå skilja sig på avgörande punkter och viktiga detaljer. Dessutom är ofta lagar och regler olika i olika branscher avseende såväl produkter som certifieringar eller andra branschspecifika krav.
Därför har vi utifrån över 60 års samlad erfarenhet och kunskap om våra kunders behov specialiserat oss inom ett antal områden. På så vis kan vi erbjuda de mest optimala lösningarna, den bästa servicen och det tryggaste samarbetet.

EN SPECIALIST MED LÖSNINGAR FÖR MÅNGA SEGMENT

INDUSTRI & TILLVERKNING

Helge Nyberg verkar inom både lätta och tunga industrier. Vi har industriella lösningar för hela materialflödet.

E-HANDEL & ORDERPLOCK

Med vår långa historia och vårt geografiska område med många postorder-, logistik- och lagringsföretag, har vi en unik kunskap och erfarenhet avseende orderplockning och tredjepartslogistik.

HÄLSA & SJUKVÅRD

Alla branscher har olika krav och specifikationer avseende material och professionell utrustning. Den strikt reglerade hälso- och sjukvården har vissa specifika krav.
Vi kan uppfylla dessa krav.

BIL- & FORDONSINDUSTRI

Utvecklingen av smart logistik är kanske mest avancerad inom bilindustrin. Helge Nybergs lösningar är en del av denna utveckling.

SERVICE & SUPPORT

Våra truck- och vagnslösningar är inte bara idealiska för transport av bagage eller material, till exempel på flygplatser och mässor. De används lika ofta som rullande servicepunkter av tekniker och installatörer, till exempel i fabriker.

LEANLÖSNINGAR

Som specialister hjälper vi dig med att utveckla den mest resurseffektiva lösningen till dina materialhanteringsbehov - rätt material, på rätt plats vid rätt tidpunkt.

SERIE 750

KLARAR 750 KG

STARKARE PÅ ALLA PLAN

Passande för plockning av orders inom ehandel och längre transporter av tungt gods. Konstruktionen och designen har gjort våra lastbärare i serie 750 starkare på alla plan. Nu kan du lasta upp till 750 kg per vagn och får dessutom tillgång till varje millimeter av lastytan. Skruvinfästningen av hyllorna gör det enkelt att bygga om vagnen efter behov och med förstärkta hjul och hjulbyglar går bogseringen lättare. Det stora urvalet av vagnstyper och hyllstorlekar skapar flexibilitet och gör det enkelt att anpassa vagnen till sin uppgift.

ANPASSAT FÖR DINA BEHOV

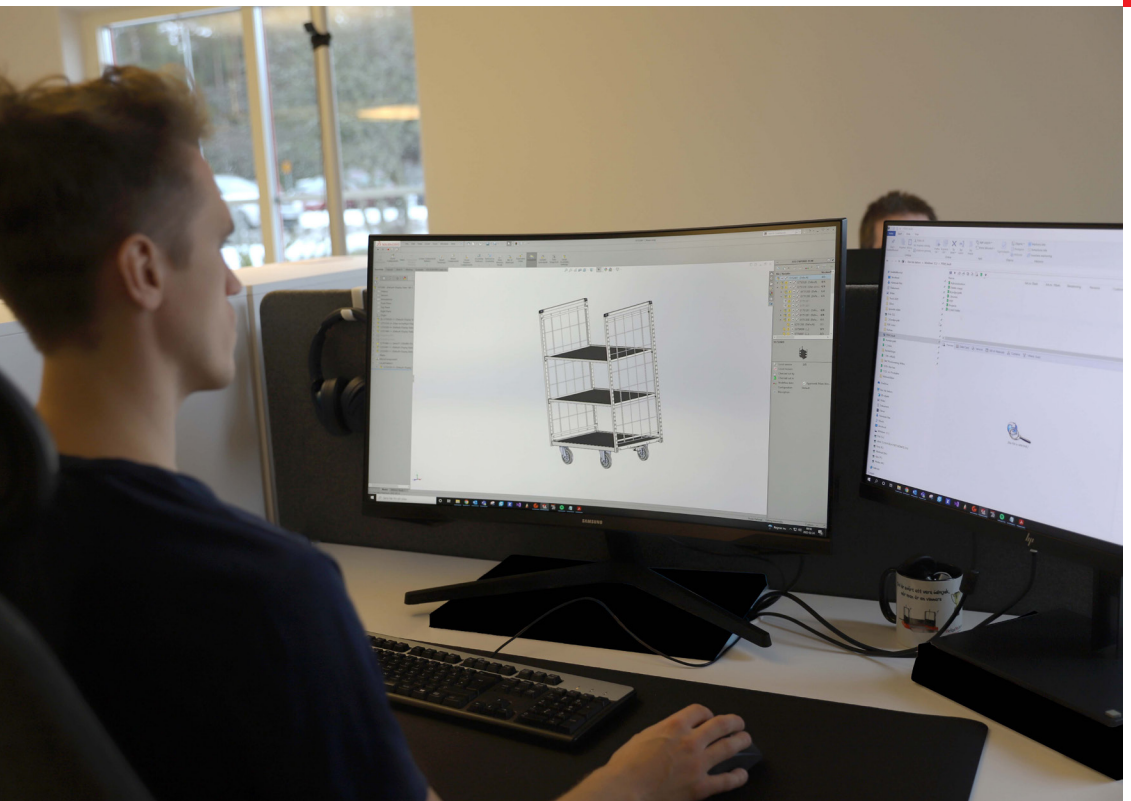

KUNDANPASSADE LÖSNINGAR

För oss på Helge Nyberg är inte specialanpassade produkter något besvärligt. Vi ser det som en utmaning som utvecklar både vår egen och användarens verksamhet. Erfarenheten och hantverkskunnandet hos vår forsknings- och utvecklingsavdelning har gjort oss kända för att leverera värdeskapande lösningar baserade på kundens förutsättningar.

Har du speciella önskemål till ditt företag? Vi löser det, tillsammans med dig.

VAGNAR TILL DRAGTRUCKAR

Alla våra vagnar har 750 kg lastkapacitet och bidrar med sin goda ergonomi och höga kvalitet till lönsamheten i företag med intern hantering av gods. Det stora urvalet av vagnstyper och hyllstorlekar skapar flexibilitet och gör det enkelt att anpassa vagnen till sin uppgift. Vagnarna kan med smarta tillbehör skräddarsys efter de flesta behov. Lasten ligger alltid stadigt på plats tack vare hyllkant, räfflad yta på hyllor och gavelgaller. Vagnarna har en maxhastighet på 12 km/h.

ANPASSAS EFTER DINA BEHOV

Hyllvagnarna anpassade till dragtruckar för att dra större godsmängder i begränsade utrymmen. Gavlar och hyllor är förstärkta för att klara belastning upp till 750 kg. Hyllorna är nedsänkta i ramprofilen och har en räfflad yta för att hålla lasten på plats. Vagnen är konstruerad så att varje millimeter kan utnyttjas på hyllplanen. Vagnar från serie 750 är lätta att bygga om och anpassa till det arbete den skall utföra.
Maxbelastning 750 kg. Nedre hyllans maxbelastning är 750 kg och överhyllornas maxbelastning är 200 kg. Två fasta hjul och två länkhjul, samtliga med grå elastisk gummibana 200x50 mm, kullagernav.

Art nr
15752682

Quick-koppling med dragstång bak

Art nr	Hyllor	Hylldim.	Längd	Bredd	Höjd
15752682	3	1250x600	1340	670	1990
15752882	3	1250x800	1340	870	1990
15754682	3	1450x600	1540	670	1990
15754882	3	1450x800	1540	870	1990
15756682	3	1650x600	1740	670	1990
15756882	3	1650x800	1740	870	1990

Quick-koppling med dragstång fram

Art nr	Hyllor	Hylldim.	Längd	Bredd	Höjd
15752681	3	1250x600	1340	670	1990
15752881	3	1250x800	1340	870	1990
15754681	3	1450x600	1540	670	1990
15754881	3	1450x800	1540	870	1990
15756681	3	1650x600	1740	670	1990
15756881	3	1650x800	1740	870	1990

Art nr
15752683

Dragstångskoppling med dragstång fram

Art nr	Hyllor	Hylldim.	Längd	Bredd	Höjd
15752683	3	1250x600	1409	670	1990
15752883	3	1250x800	1409	870	1990
15754683	3	1450x600	1609	670	1990
15754883	3	1450x800	1609	870	1990
15756683	3	1650x600	1809	670	1990
15756883	3	1650x800	1809	870	1990

Dragstångskoppling med dragstång bak

Art nr	Hyllor	Hylldim.	Längd	Bredd	Höjd
15752680	3	1250x600	1409	670	1990
15752880	3	1250x800	1409	870	1990
15754680	3	1450x600	1609	670	1990
15754880	3	1450x800	1609	870	1990
15756680	3	1650x600	1809	670	1990
15756880	3	1650x800	1809	870	1990

QUICK

Med draganordningen Quick är dragstången monterad framåt alternativt bakåt och kopplas på underifrån. Med en lätt fotmanövrering lossar du kopplingen med foten, vilket gör Quick till en av vår mest ergonomiska draganordningar.

TILLBEHÖR - VAGNAR FÖR DRAGTRUCKAR

EXTRAHYLLOR

Art nr	Hylldim.
12752526	1250x600
12752528	1250x800
12752546	1450x600
12752548	1450x800
12752566	1650x600
12752568	1650x800

Extrahylla i tre olika längder. Hyllplanen är lätta att montera och justera i höjd. Ytan är räfflad och har en hyllkant.

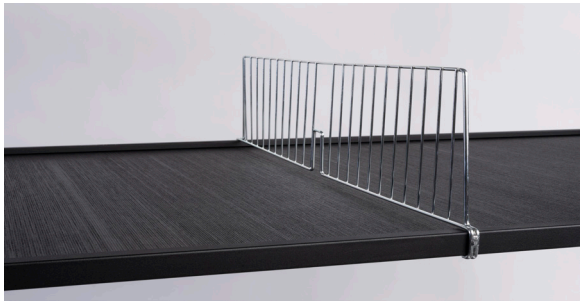

HYLLAVDELARE

Art nr	Bredd
10750004	600
10750007	800
Anpassad för chassi 10750009	600
10750010	800

Enkla att flytta och ta bort. Finns för alla vagnstorlekar.

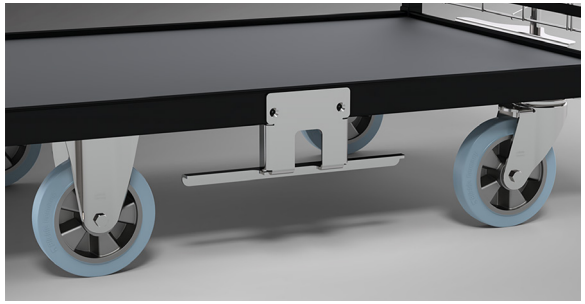

TRUCKGAFFELSTYRNING

Art nr	Bredd
12750011	600
12750011	800

För hantering av vagnar från långsidan. Vänligen ange mått mellan truckgafflarna och gafflarnas största höjd vid beställning.

EFFEKTIVITET

HÅLLBARHET

LOGISTIK & ERGONOMI

Integrerad vagn- och trucklösning, samt vagnar med justerbara hyllplan är exempel på lösningar som underlättar det fysiska arbetet för personalen. Dessutom effektiviserar det orderplocket. Det går helt enkelt fortare med rätt utrustning.
Våra vagnar kan enkelt anpassas efter både uppgift och de anställdas kroppsliga förutsättningar. Det gör jobbet lättare för medarbetarna, vilket gör att de mår bättre – både fysiskt och psykiskt.

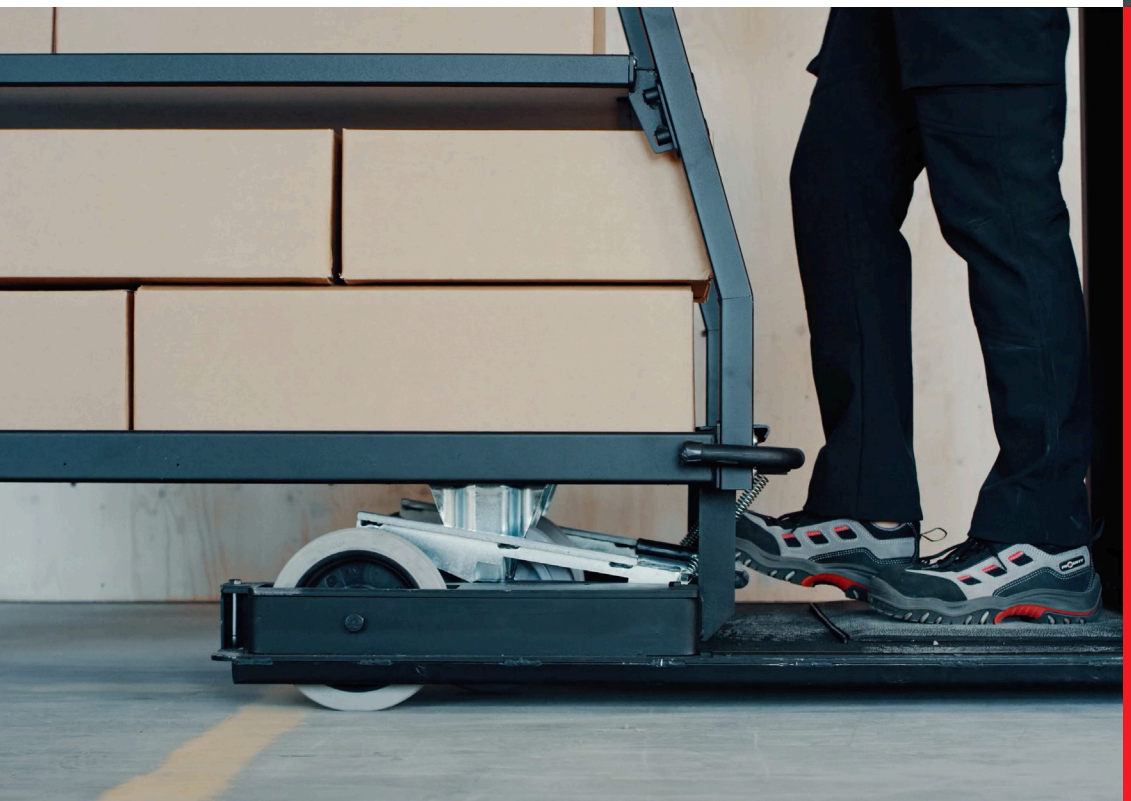

ERGONOMI

HÅLL PERSONALEN FRISK OCH UTGIFTERNA NERE

1. PRIORITERA ERGONOMIN

Ergonomiska lösningar – som truckar med lågt insteg och vibrationsdämpad plattform, eller vagnar med stege och justerbara hyllor och handtag – ger en ekonomisk effekt genom minskade kostnader för sjukfrånvaro och rehabilitering.

2. TID ÄR PENGAR

Gå inte i onödan, det kostar pengar. Våra vagntåg med ”pick-train”-koppling minskar gångavståndet vid orderplock. Det bidrar till en högre kostnadseffektivitet eftersom det sparar tid. Här hittar du fler exempel på hur du kan effektivisera ditt orderplock för att spara tid och pengar.

3. SMARTA PLOCKLÖSNINGAR

Har du ett företag som växer? Se över din lagerlogistik. Tillväxt och ökad materialhantering innebär inte att du måste bygga ut lagret. Helge Nyberg har smarta, moderna och kostnadseffektiva plock- och transportlösningar som kan anpassas efter förutsättningarna på ditt lager. Effektivitet är nyckeln till att hålla personalkostnader nere. Vi hjälper dig att effektivisera din lagerlogistik.

VAGNAR TILL PLOCKTRUCKAR

Alla våra vagnar har 750 kg lastkapacitet och bidrar med sin goda ergonomi och höga kvalitet till lönsamheten i företag med intern hantering av lättare gods. Det stora urvalet av vagnstyper och hyllstorlekar skapar flexibilitet och gör det enkelt att anpassa vagnen till sin uppgift. Vagnarna kan med smarta tillbehör skräddarsys efter de flesta behov. Lasten ligger alltid stadigt på plats tack vare hyllkant, räfflad yta på hyllor och gavelgaller. Vagnarna har en max-hastighet på 12 km/h.

STEGVAGN

Stegvagn för plockning och påfyllning inom lager och produktion. Den gemensamma lösningen skapar en effektiv och mobil arbetsplats för t ex orderplockning på upp till 3 meters höjd.
Stolparna hålls samman med en gaveltopp. Alla hyllskivor är nedsänkt i ramprofilen. Fasta hyllavstånd, 512 mm för 3-hyllors vagn. På 4-hyllors vagnen är hyllavståndet 362 mm mellan bottenhyllan och första hyllan och 318 mm mellan övriga. Maxbelastning 750 kg. Hyllornas maxbelastning 200 kg. Avlastningshyllans maxbelastning är 40 kg. Två fasta indockningshjul med tappar och två länkhjul samtliga med grå elastisk gummibana 200x50 mm, kullagernav. Hyllavdelare kan väljas till.

3 hyllor

Art nr	Hyllor	Bottenhylla	Mittenhylla	Topphylla	Längd	Bredd	Höjd
15752695	3	1250x600	1120x600	955x600	1373	707	2280

4 hyllor

Art nr	Hyllor	Bottenhylla	Mittenhylla 1	Mittenhylla 2	Topphylla	Längd	Bredd	Höjd
15752696	4	1250x600	1156x600	1055x600	955x600	1373	707	2280

EFFEKTIVISERA PLOCKTIDEN

Hyllvagnarna är anpassade för plocktruckar. Gavlar och hyllor är förstärkta för att klara belastning upp till 750 kg. Hyllorna är nedsänkta i ramprofilen och har en räfflad yta för att hålla lasten på plats. Vagnen är konstruerad så att varje millimeter kan utnyttjas på hyllplanen. Den är lätt och smidig för orderplockning. Dockningssystemet för snabba och enkla vagnbyten. Vagnar från serie 750 är lätta att bygga om och anpassa till det arbete den skall utföra.
Maxbelastning 750 kg. Nedre hyllans maxbelastning är 750 kg och överhyllornas maxbelastning är 200 kg. Två fasta indockningshjul med tappar och två länkhjul, samtliga med grå elastisk gummibana 200x50 mm, kullagernav.

Indockningsvagn (A-vagn)

Art nr	Hyllor	Hylldim.	Längd	Bredd	Höjd
15752690	3	1250x600	1361	707	1990
15754690	3	1450x600	1561	707	1990
15756690	3	1650x600	1761	707	1990

Art nr
15752685

VAGNAR TILL PLOCKTRUCKAR 709

Art nr
15752690

Förberedd för Pick-trainkoppling (B-vagn)

Art nr	Hyllor	Hylldim.	Längd	Bredd	Höjd
15752685	3	1250x600	1340	670	1990
15754685	3	1450x600	1540	670	1990
15756685	3	1650x600	1740	670	1990

TILLBEHÖR - VAGNAR FÖR PLOCKTRUCKAR 709

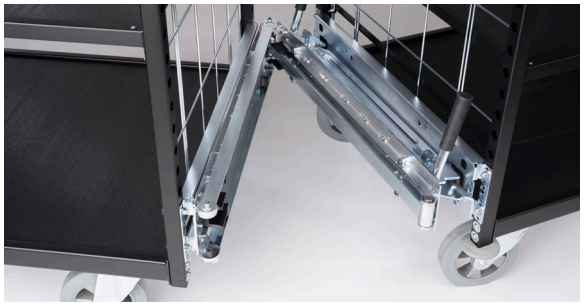

PICK-TRAIN

Art nr	Bredd
12753406	600

Ger ökad ergonomi och kortare plocktid då plockarens gångsträcka reduceras. Max två vagnar kan användas i tåget.

EXTRAHYLLOR

Art nr	Hylldim.
12752526	1250x600
12752546	1450x600
12752566	1650x600

Extrahylla i tre olika längder. Hyllplanen är lätta att montera och justera i höjd. Ytan är räfflad och har en hyllkant.

HYLLAVDELARE

Art nr	Bredd
10750004	600
Anpassad för chassi 10750009	600

Enkla att flytta och ta bort. Finns för alla vagnstorlekar och modeller.

PICK-TRAIN

Pick-train är avsedd för att korta ner avstånd mellan vagnarna i ett tåg. Ger ökad ergonomi och kortare plocktid då plockarens gångsträcka reducerad. Max två vagnar kan användas i vagntåget.
Pick-train får endast användas tillsammans med vagnar från Helge Nyberg AB och i kombination med Helge Nybergs truckar. Vagn nummer två i ett pick-train-tåg får ej vara indockningsbar.

KORTARE PLOCKTID

STEGVAGN

Stegvagn för plockning och påfyllning inom lager och produktion. Den gemensamma lösningen skapar en effektiv och mobil arbetsplats för t ex orderplockning på upp till 3 meters höjd.
Stolparna hålls samman med en gaveltopp. Alla hyllskivor är nedsänkt i ramprofilen. Fasta hyllavstånd, 512 mm för 3-hyllors vagn. På 4-hyllors vagnen är hyllavståndet 362 mm mellan bottenhyllan och första hyllan och 318 mm mellan övriga. Maxbelastning 750 kg. Hyllornas maxbelastning 200 kg. Avlastningshyllans maxbelastning är 40 kg. Två fasta indockningshjul med tappar och två länkhjul samtliga med grå elastisk gummibana 200x50 mm, kullagernav. Hyllavdelare kan väljas till.

3 hyllor

Art nr	Hyllor	Bottenhylla	Mittenhylla	Topphylla	Längd	Bredd	Höjd
15752895	3	1250x800	1113x800	955x800	1373	907	2280

4 hyllor

Art nr	Hyllor	Bottenhylla	Mittenhylla 1	Mittenhylla 2	Topphylla	Längd	Bredd	Höjd
15752896	4	1250x800	1156x800	1055x800	955x800	1373	907	2280

Art nr
15752895

Art nr
15752896

LÄTTKÖRDA I TRÅNGA UTRYMMEN

Hyllvagnarna är anpassade för plocktruckar. Gavlar och hyllor är förstärkta för att klara belastning upp till 750 kg. Hyllorna är nedsänkta i ramprofilen och har en räfflad yta för att hålla lasten på plats. Vagnen är konstruerad så att varje millimeter kan utnyttjas på hyllplanen. Den är lätt och smidig för orderplockning. Dockningssystemet för snabba och enkla vagnbyten. Vagnar från serie 750 är lätta att bygga om och anpassa till det arbete den skall utföra.

Maxbelastning 750 kg. Nedre hyllans maxbelastning är 750 kg och överhyllornas maxbelastning är 200 kg. Två fasta indockningshjul med tappar och två länkhjul, samtliga med grå elastisk gummibana 200x50 mm, kullagernav.

Art nr
15752890

Indockningsvagn (A-vagn)

Art nr	Hyllor	Hylldim.	Längd	Bredd	Höjd
15752890	3	1250x800	1361	907	1990
15754890	3	1450x800	1561	907	1990
15756890	3	1650x800	1761	907	1990

Förberedd för Pick-trainkoppling (B-vagn)

Art nr	Hyllor	Hylldim.	Längd	Bredd	Höjd
15752885	3	1250x800	1340	870	1990
15754885	3	1450x800	1540	870	1990
15756885	3	1650x800	1740	870	1990

Art nr
15752885

TILLBEHÖR - VAGNAR FÖR PLOCKTRUCKAR 710

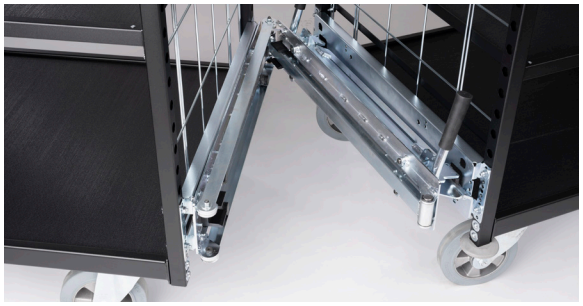

PICK-TRAIN

Art nr	Bredd
12753408	800

Ger ökad ergonomi och kortare plocktid då plockarens gångsträcka reduceras. Max två vagnar kan användas i tåget.

EXTRAHYLLOR

Art nr	Hylldim.
12752528	1250x800
12752548	1450x800
12752568	1650x800

Extrahylla i tre olika längder. Hyllplanen är lätta att montera och justera i höjd. Ytan är räfflad och har en hyllkant.

HYLLAVDELARE

Art nr	Bredd
10750007	800
Anpassad för chassi 10750010	800

Enkla att flytta och ta bort. Finns för alla vagnstorlekar.

SVÄNGRADIE - PICK-TRAIN

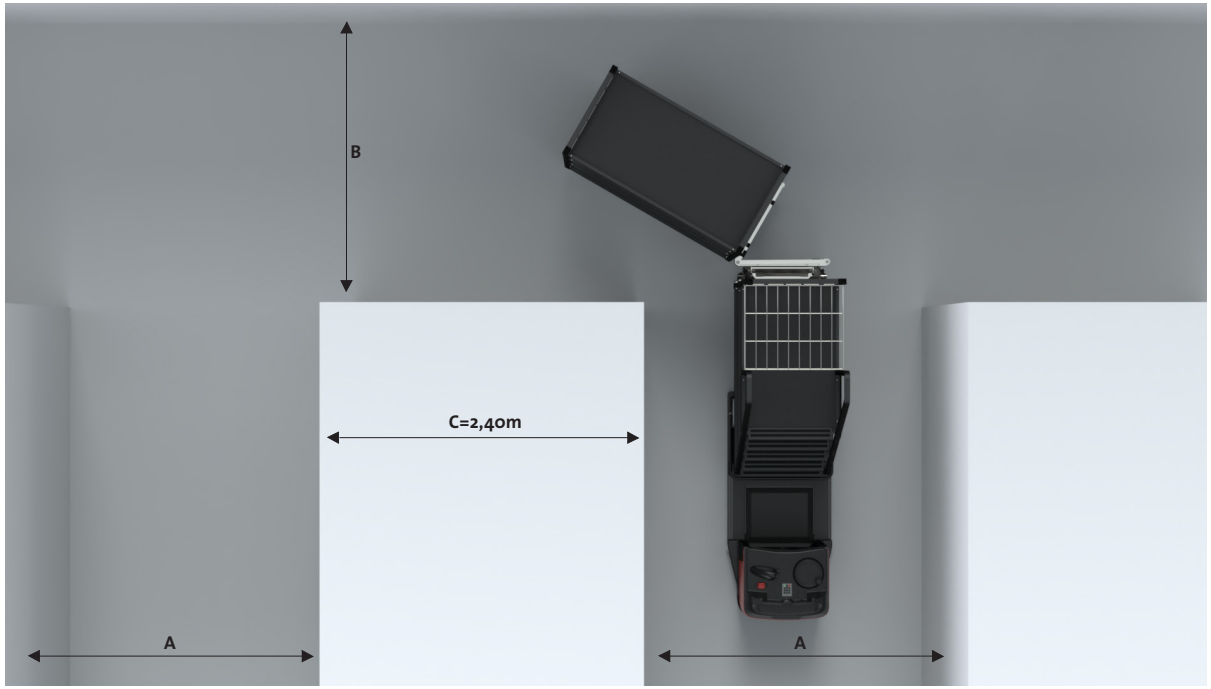

Antal vagnar	Vagnmodell	Hylldim.	A-gång (mm)	B-gång (mm)	U-sväng (mm)
1	15 75 28 85	1250x800	2 000	1 500	2 800
2	15 75 28 85	1250x800	2 000	1 500	3 750
1	15 75 48 85	1450x800	2 000	1 750	3 000
2	15 75 48 85	1450x800	2 000	2 000	4 250
1	15 75 68 85	1650x800	2 000	2 000	3 200
2	15 75 68 85	1650x800	2 000	2 500	4 500

SVÄNGRADIE - QUICK

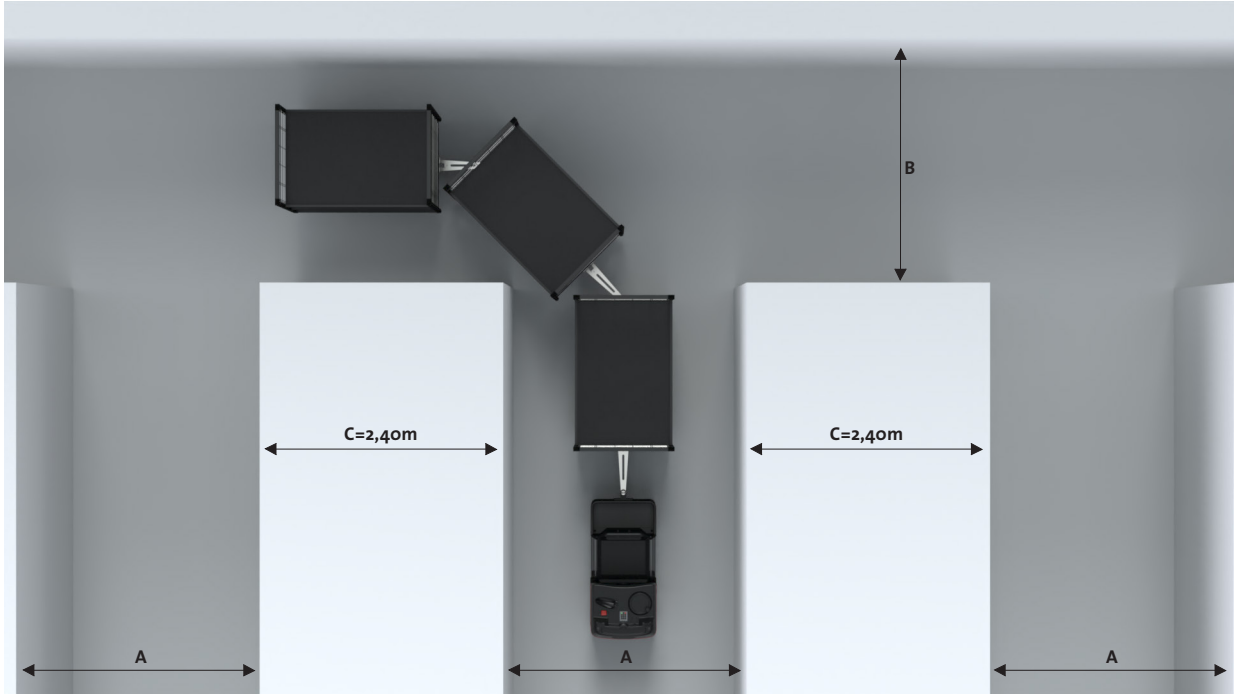

Antal vagnar	Vagnmodell	Hylldim.	A-gång (mm)	B-gång (mm)	U-sväng (mm)
1	15 75 28 81	1250x800	2 000	1 500	2 700
2	15 75 28 81	1250x800	2 000	2 000	3 600
3	15 75 28 81	1250x800	2 000	3 000	4 000
1	15 75 48 81	1450x800	2 000	2 000	2 850
2	15 75 48 81	1450x800	2 000	2 500	4 000
3	15 75 48 81	1450x800	2 000	3 500	4 350
1	15 75 68 81	1650x800	2 000	2 000	3 000
2	15 75 68 81	1650x800	2 000	3 000	4 500
3	15 75 68 81	1650x800	2 000	4 000	4 700

Antal vagnar	Vagnmodell	Hylldim.	A-gång (mm)	B-gång (mm)	U-sväng (mm)
1	15 75 28 82	1250x800	2 000	1 500	3 000
2	15 75 28 82	1250x800	2 000	2 000	3 600
3	15 75 28 82	1250x800	2 000	2 000	4 000
1	15 75 48 82	1450x800	2 000	1 500	3 250
2	15 75 48 82	1450x800	2 000	2 000	3 800
3	15 75 48 82	1450x800	2 000	3 000	4 250
1	15 75 68 82	1650x800	2 000	1 500	3 500
2	15 75 68 82	1650x800	2 000	2 000	4 500
3	15 75 68 82	1650x800	2 000	3 500	5 000

SVÄNGRADIE - DRAGSTÅNG

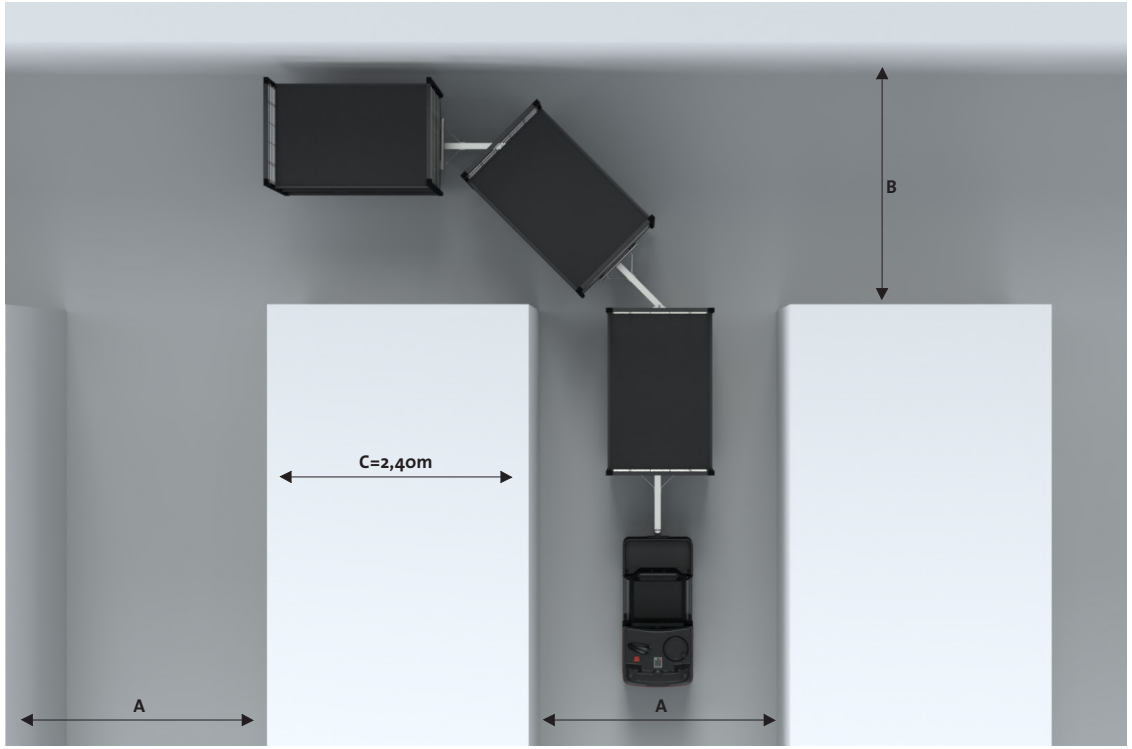

Antal vagnar	Vagnmodell	Hylldim.	A-gång (mm)	B-gång (mm)	U-sväng (mm)
1	15 75 28 83	1250x800	2 000	1 500	2 700
2	15 75 28 83	1250x800	2 000	2 000	3 600
3	15 75 28 83	1250x800	2 000	3 000	4 000
1	15 75 48 83	1450x800	2 000	2 000	2 850
2	15 75 48 83	1450x800	2 000	3 500	4 000
3	15 75 48 83	1450x800	2 000	3 500	4 350
1	15 75 68 83	1650x800	2 000	2 000	3 000
2	15 75 68 83	1650x800	2 000	3 000	4 500
3	15 75 68 83	1650x800	2 000	4 000	4 700

Antal vagnar	Vagnmodell	Hylldim.	A-gång (mm)	B-gång (mm)	U-sväng (mm)
1	15 75 28 80	1250x800	2 000	1 500	3 000
2	15 75 28 80	1250x800	2 000	2 000	3 600
3	15 75 28 80	1250x800	2 000	2 000	4 000
1	15 75 48 80	1450x800	2 000	1 500	3 250
2	15 75 48 80	1450x800	2 000	2 000	3 800
3	15 75 48 80	1450x800	2 000	3 000	4 250
1	15 75 68 80	1650x800	2 000	1 500	3 500
2	15 75 68 80	1650x800	2 000	2 000	4 500
3	15 75 68 80	1650x800	2 000	3 500	5 000

Explore

SEDAN 1958 har Helge Nyberg AB utvecklat och tillverkat vagnar och lätta eltruckar under namnet Ergobjörn för intern materialhantering. Som specialister effektiviserar vi arbetet och kostnaderna för lager och logistik inom segment som industriell tillverkning, sjukvård, flygplatser och e-handel.

HelgeNyberg

HELGE NYBERG AB
Industrivägen 2
523 90 Ulricehamn

Tel 0321 263 00
Fax 0321 263 01

info@helge-nyberg.com
www.helge-nyberg.com